产品规格书

PRODUCT SPECIFICATION

产品名称型号: CS25034 系列条形连接器

规 格 书 编 号: CSGC/PS0146

规 格 书 版 本: C/1

编 制 Edit	周华秀	2020.06.08
审 核 Check		2020.06.08
批 准 Approval		2020.06.08

乐清市昌顺电子有限公司 乐清市昌盛电子实业有限公司

乐清市昌顺电子有限公司
YueQing ChangShun Electronic co., ltd
乐清市昌盛电子实业有限公司
YueQing ChangSheng Electronic Industry co.,ltd
中国浙江省乐清市天成工业区
Shifan Industrial Zone, Yueqing, Zhe jiang, China
Tel:86-0577-62321815 62325015
Fax:86-0577-62328107
网址: http://www.lqcs.com
邮箱:sale@lqcs.com

1、适用范围

本规格书适用于本公司生产的 CS25034（JQ）系列连接器。

2、物料信息描述

物料名称		材料	阻燃等级	表面处理
针座	针座塑件	PA66 PA66 ZR	UL94 V-0 * GWIT 750℃	
	插簧端子	磷 铜		镀锡
R 端塑壳		PA66 PA66 ZR	UL94 V-0 * GWIT 750℃	
R 端端子		磷 铜		镀锡或镀金

*注：我司常规要求的阻燃等级为 UL94V-0，如有特殊要求除外。

3、技术参数

项目	参数及标准
额定电流	3A AC/DC(MAX)
额定电压	250V AC/DC
适用温度范围	-25℃～85℃（包含温升上升值）
适用电线规格	AWG 28#～22#
适用印刷线路板厚度	1.6mm

4、产品认证

乐清市昌盛电子实业有限公司 乐清市昌顺电子有限公司

（需订购认证产品请在订单/采购合同中注明）

5、 产品性能

5.1 外观

项 目	规 格	试验条件及方法
5.1.1 外观	塑件外观无缺料、飞边、变形、无明显收缩痕，金属件表面光洁，镀层牢固可靠，无斑点、起泡、氧化、露铜等缺陷。	目视

5.2 机械性能测试

项 目	规 格	试验条件及方法
5.2.1 插拔力	连接器必须满足下表要求 位数 / 初次 插入力 N / 初次 拔出力 N / 50 次 拔出力 N 2*3 / <45.0 / >3.0 / >1.5 2*4 / <55.0 / >7.0 / >2.0 2*6 / <75.0 / >15.0 / >6.0	相配的连接器以 1mm/s ~ 5mm/s 的速度沿接插器轴线方向插入和拔出（插入端子后，进行插拔力测试时应剪去锁扣机构）。
5.2.2 压着抗拉强度	端子压着后必须满足下表要求 导线规格 / 规格值 AWG#28 / ≥9.8N AWG#26 / ≥19.6N AWG#24 / ≥29.4N AWG#22 / ≥39.2N	用专用夹具，将压好端子的导线分别固定住，按 25mm/分的速度相对移动，导线与端子拉脱，能承受的最大负荷值。压着强度测试需要剥开绝缘压着层。
5.2.3 塑壳和端子保持力	塑壳对端子的保持力满足如下要求： 每孔位 ≥19.6N	用插拔力测试仪的夹具夹住塑件，电线夹具夹住线材，以约 25mm/min 的速度移动手柄，直至塑件与端子之间脱离,观察插拔力测试仪读数。
5.2.4 机械寿命	接触电阻不大于 20mΩ，带锁紧机构的，无影响正常操作的损伤。	在不通电的情况下以每分钟插拔 10 次的速率，插拔 50 次。
5.2.5 振动试验	振动过程中，不应出现 1 微秒以上的电流遮断，试验后接触电阻≤20mΩ。	连接器处于连接状态，串联一直流电源，电流为 100mA，振幅为 1.5mm，振动频率按 10Hz-55Hz-10Hz 进行，X、Y、Z 轴每个方向扫频循环 2h。 1. X 轴与样品纵向方向一致； 2. Y 轴与样品纵向相垂直的方向（横向） 3. Z 轴与测试装置的固定面垂直的方向。 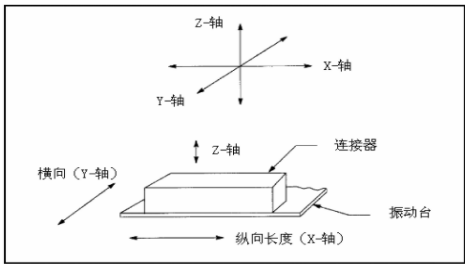 安装轴向示意图

乐清市昌顺电子有限公司 乐清市昌盛电子实业有限公司

5.2.6 引脚强度	引脚不应断裂。	针座的引脚扭曲±45°两次。

5.3 电气性能测试

项 目	规 格	试验条件及方法
5.3.1 接触电阻	测试结果满足如下要求： 初期 ≤10mΩ 环境试验后 ≤20mΩ	连接器装配到位后，用电阻测试仪或双臂电桥按以下所规定的要求和条件进行测试。 试验电流：10mA(DC)； 使用导线规格：22AWG。
5.3.2 绝缘电阻	不小于 1000MΩ。	插配插头与插座后，在 25℃±2℃的环境下，把相邻接触件之间接至绝缘电阻测试仪，在 500V DC 条件下，历时 1min 测试。
5.3.3 温升	△30℃ Max	在 20℃±2℃环境温度下，连接器装配后，施加最大允许电流进行测试，当温度达到稳定时，测量温升。
5.3.4 电气强度	测试结果满足下列要求： 第一次 >600V(AC) 湿度试验及热冲击试验后 >600V(AC) 不应出现闪络或击穿现象。	在 25℃±2℃的环境下，将端子装入塑壳，分别在带电体与外壳之间、带电体之间施加 600V 的交流电压，频率为 50Hz，历时 1min，试验期间。

5.4 其他性能测试

项 目	规 格	试验条件及方法
5.4.1 耐焊接热	外观无损伤,针座无明显的变形和损伤，电气和机械性能正常。	焊槽锡液温度稳定在 270℃，把试验样品需要焊接的部位浸入焊锡炉中，保持 5 秒钟后，在常温条件下恢复 1~2h。。
5.4.2 盐雾试验	金属件外观无损伤，镀层无锈点出现，应无露出底金属的严重锈蚀。	试验空间内的温度为 35±2℃,采用浓度(5±0.1)%(质量百分比)的氯化钠溶液连续雾化 24h,试验后洗去表面沉积物,再在蒸馏水中漂洗，洗涤水温不超过 35℃，然后在常温条件下恢复 1～2h。
5.4.3 可焊性	上锡均匀，且上锡覆盖面积应达到 95%以上。	焊槽锡液温度稳定在 250℃，把试验样品需要焊接的部位浸入焊锡炉中，保持 2 秒。
5.4.4 冷热冲击试验	应无绝缘破坏损伤等异常情况，且试验后电气强度、绝缘电阻、接触电阻符合要求。	以时间为 30min,温度为-43～-40℃,然后以时间为 30min,温度为 85℃～88℃的周期循环 25 回。
5.4.5 ROHS	铅(Pb)、六价铬(Cr+6)、汞 (Hg)、聚溴联苯(PBB)、聚溴二苯醚(PBDE) 邻苯二甲酸二辛酯(DEHP)、邻苯二甲酸二丁酯(DBP) 、邻苯二甲酸丁苄酯(BBP) 邻苯二甲酸二异丁酯(DIBP)含量小于 1000ppm；镉(Cd)含量小于 100ppm。	按 IEC62321 标准方法。

东莞市昌顺电子有限公司 东莞市昌顺电子实业有限公司

<table>
<tr><td rowspan="5">5.4.6
阻燃性</td><td colspan="4">必须满足下表要求</td><td rowspan="5">取试样 5 只,调节火焰高度到 20±2mm,将试样置于外焰部分,点燃试样 10 秒后移开至 150mm 以外,用计时装置测定试样的有焰燃烧时间 t1;待试样有焰燃烧停止后,再次施焰 10 秒,施焰完后移开试样,用计时装置测定试样的有焰燃烧时间 t2 和无焰燃烧时间 t3。</td></tr>
<tr><td></td><td>FV0</td><td>FV1</td><td>FV2</td></tr>
<tr><td>t1+t2</td><td>≤10</td><td>≤30</td><td>≤30</td></tr>
<tr><td>T2+t3</td><td>≤30</td><td>≤60</td><td>≤60</td></tr>
<tr><td>滴落物将棉引燃现象</td><td>无</td><td>无</td><td>有</td></tr>
<tr><td>5.4.7
耐高温</td><td colspan="4">没有肉眼可见的裂纹和变形，应无影响正常操作等损伤。
绝缘电阻应符合 5.3.2 的要求。</td><td>连接器置于 125℃±3℃的恒温箱中 96h。</td></tr>
<tr><td>5.4.8
湿热试验</td><td colspan="4">试验后电气强度、绝缘电阻、接触电阻符合要求。</td><td>将连接器按 GB/T 2423.3 标准要求进行，在温度 40℃±2℃，相对湿度 93%±3%RH 的试验条件下，试验周期为 48h。</td></tr>
</table>

6、 产品包装与运输

内包装用环保塑料袋(针座包装需放干燥剂),五金压线端子纸盘包装。外包装用纸箱包装。箱内产品与箱外标识一致，无漏装、错装等不良现象；内外标识清晰、完整、正确。包装材料须清洁、干燥，无破损、脏污现象。

包装要能随一般公路、铁路、水路及航空运输，避免在运输和贮存过程中受潮或受损。避免剧烈的振动、冲击和碰撞。

乐清市昌顺电子有限公司 乐清市昌盛电子实业有限公司

规格书更改履历

序号	版本号	更改前	更改后	更改日期	备注

乐清市昌顺电子有限公司 乐清市昌盛电子实业有限公司

CS25034-12A-DSAD-PK

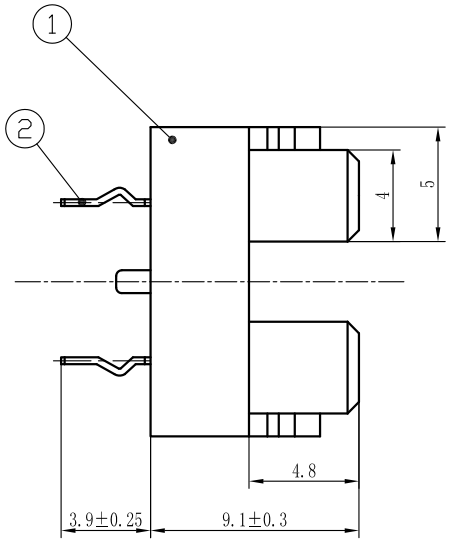

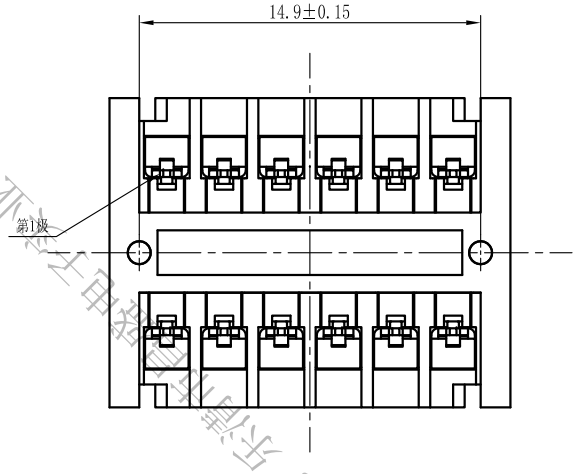

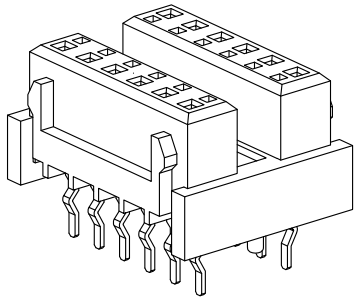

电路极数位置示意图

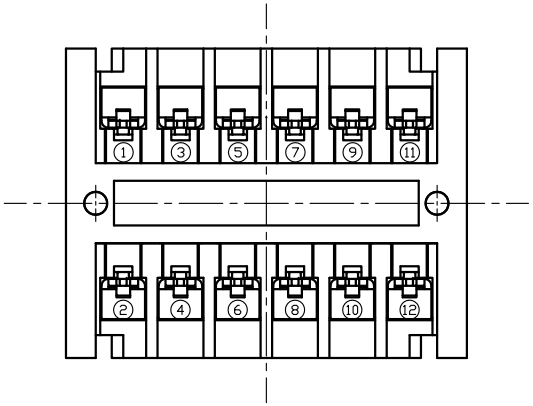

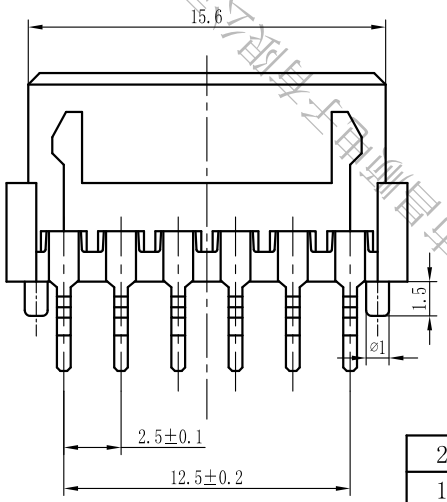

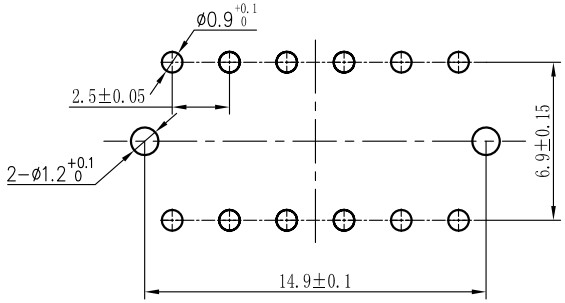

Recommendable P.C.Board hole layout

说明：

1、材质：

（见图中表格）；

2、图中未注尺寸公差按：

0<L≤3 ±0.2； 3<L≤9 ±0.3； 9<L ±0.5；

3、客户（格力）定制款，JQ系列2*6双排针座；

4、默认颜色为白色，其他颜色可根据要求定制。

序号	名 称	材 料	数 量	备 注
2	插簧端子	磷铜	12	表面涂镀：镀锡
1	塑件	PA66	1	阻燃等级：UL94 V-0

标记	处数	更改单号	签 名	日 期	产品型号	CS25034-12A-DSAD-PK
设 计		日 期			图纸编号	CSGC-SP0006-CS25002-03
审 核		日 期			材料	见图中
批 准		日 期			比例	FREE

视图 版本 A/0

CHASUN CHANGSHENG ELECTRONIC

东莞市昌顺电子有限公司 东莞市昌顺电子有限公司